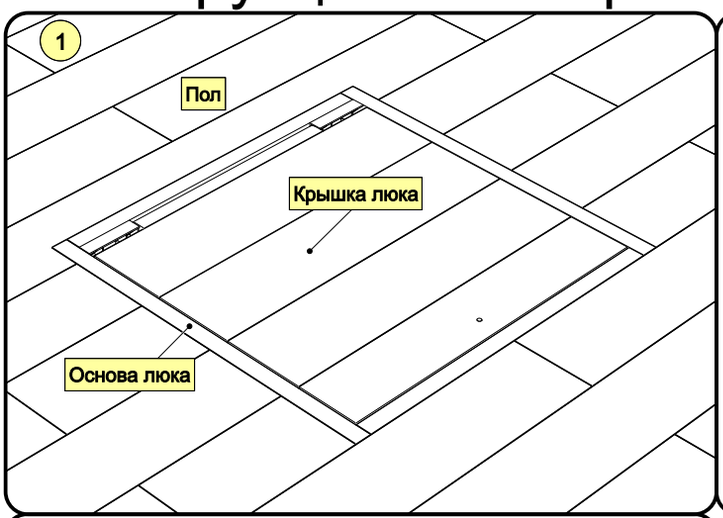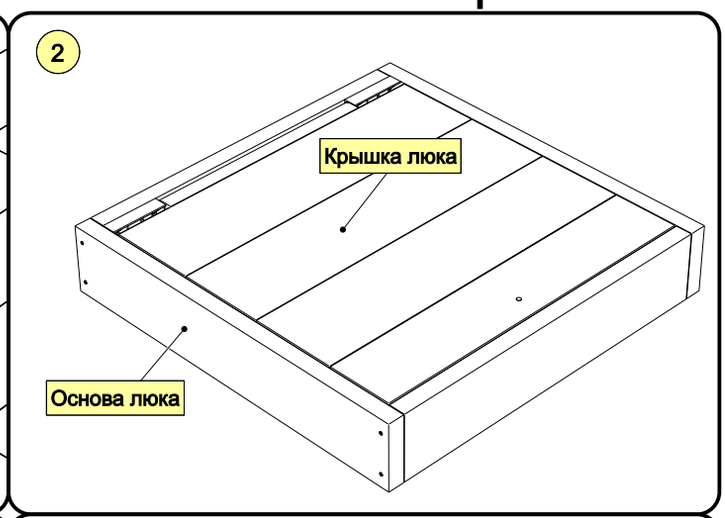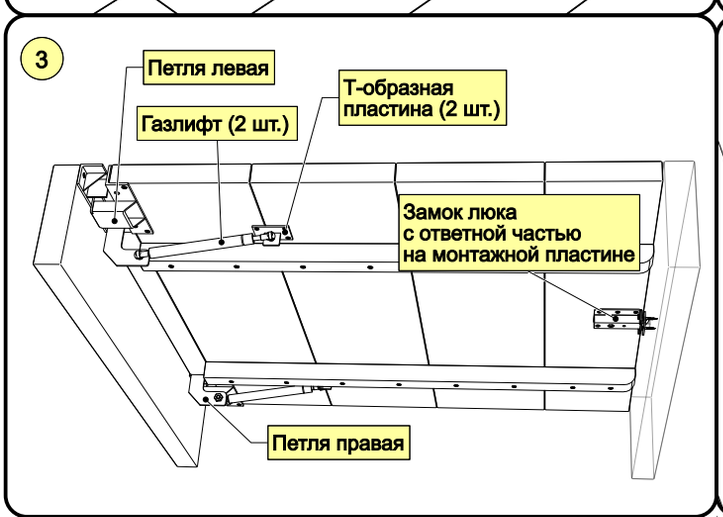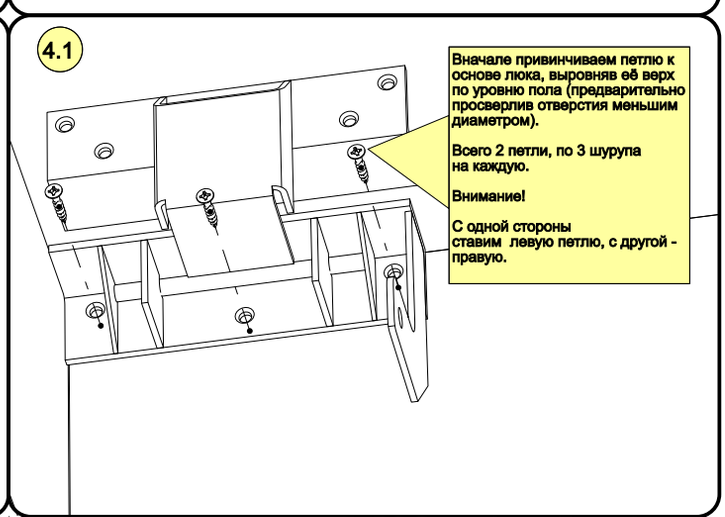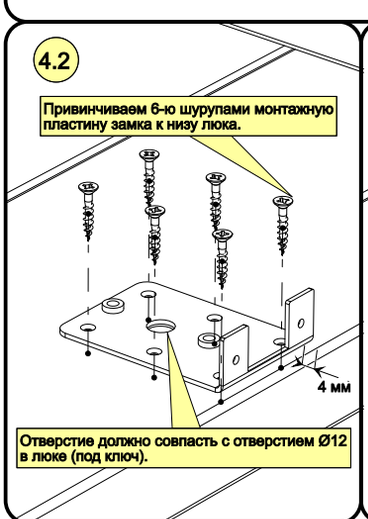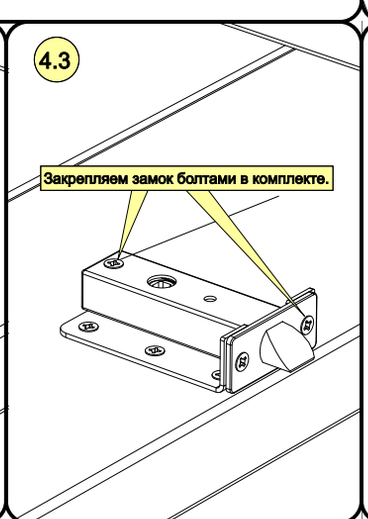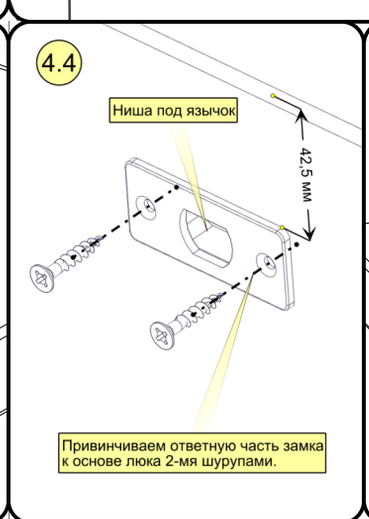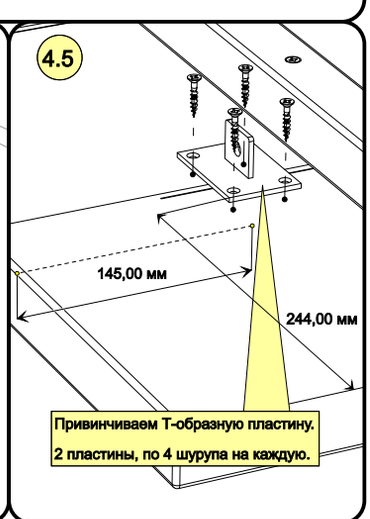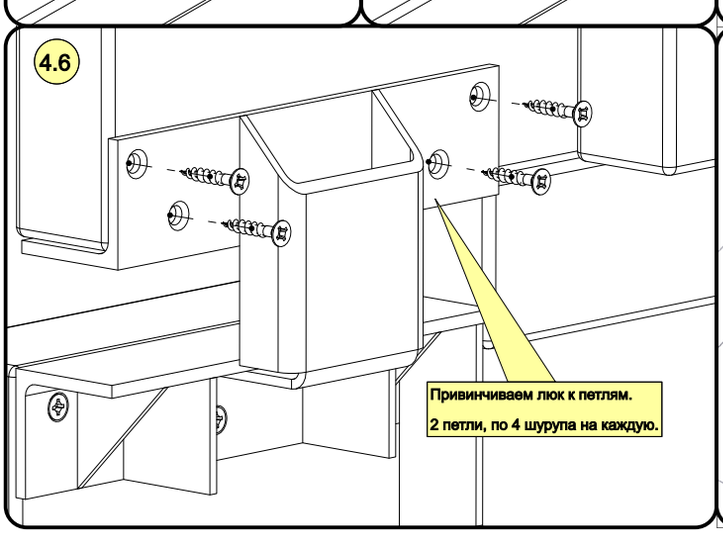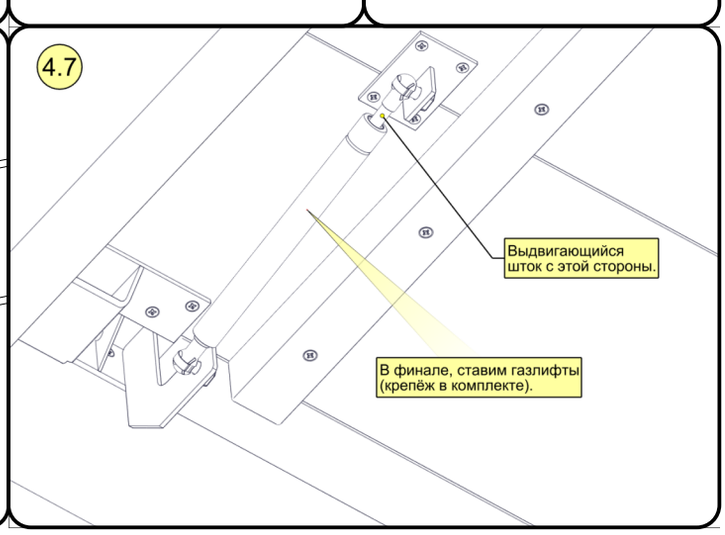Инструкция по сборке комплекта «Погребок».