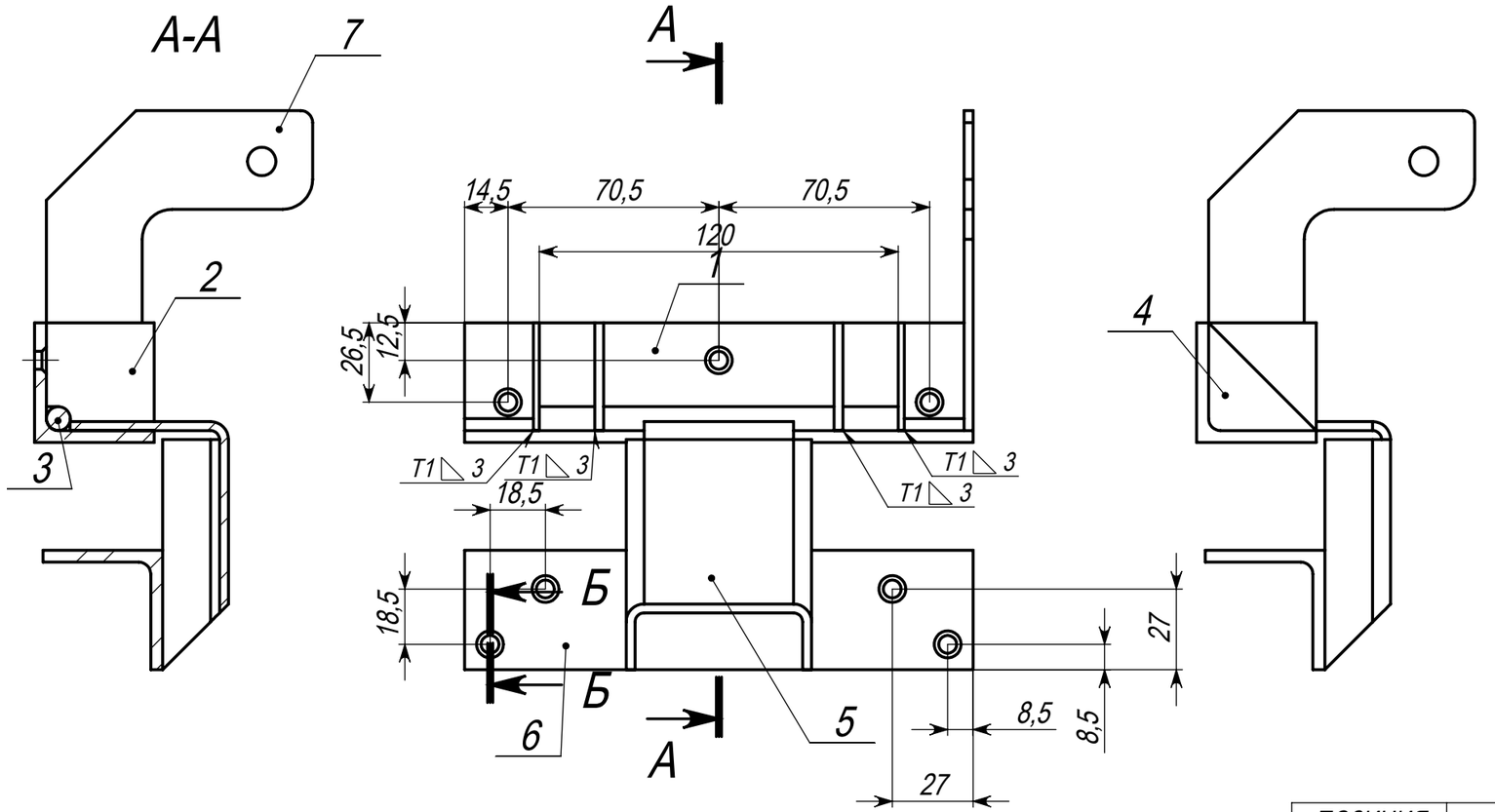

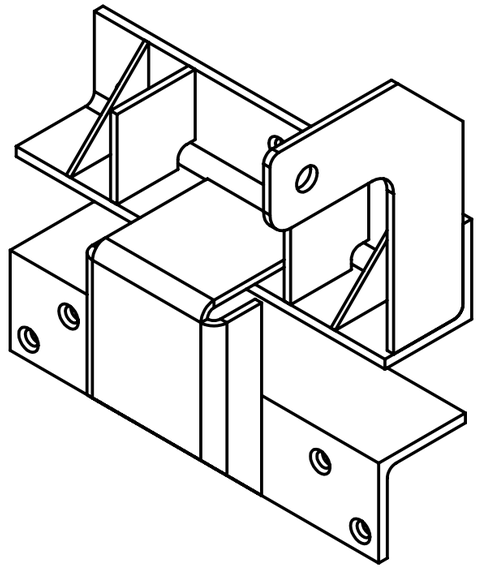

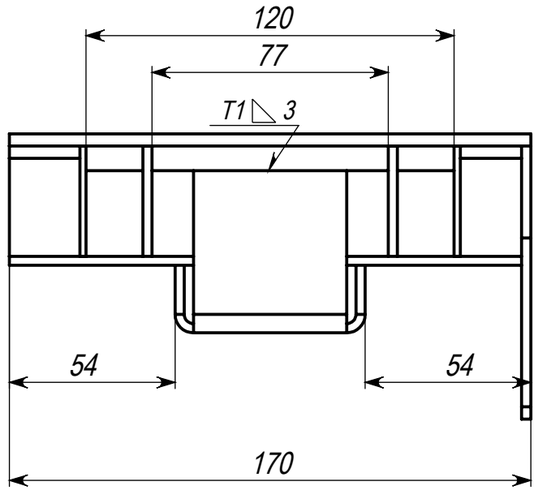

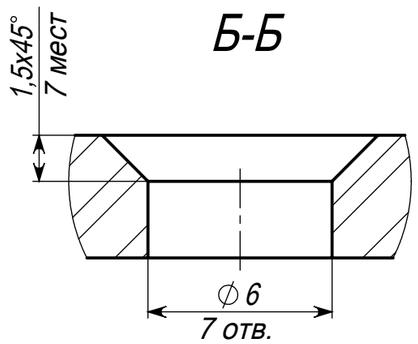

ПОЗИЦИЯ	ОБОЗНАЧЕНИЕ	ОПИСАНИЕ	К-ВО
1	Уголок коробки	Уголок Ст.3 40x40x4 L=170мм	1
2	Пластина крепления оси	Лист Ст.3 t=3мм	2
3	Ось петли	Круг Ст.3 Ø8 L=120мм	1
4	Уголок фиксации оси	Лист Ст.3 t=3мм	2
5	Ригель петли	Лист Ст.3 t=3мм	1
6	Уголок двери	Уголок Ст.3 40x40x4 L=170мм	1
7	Пластина крепления уголка	Лист Ст.3 t=3мм	1

Изм.	Лист	№ докум.	Подп.	Дата
Разраб.		Чепиженко А.А.		
Пров.				
Т. контр.				
Н. контр.				
Утв.				

Скрытая петля

Сборочный чертеж

Лит.	Масса	Масштаб
	1244.78	1:2
Лист 1	Листов 1	

Справ. №

Подп. и дата

Инв. № дубл.

Взам. инв. №

Подп. и дата

Инв. № подп.

Копировал

Формат А3