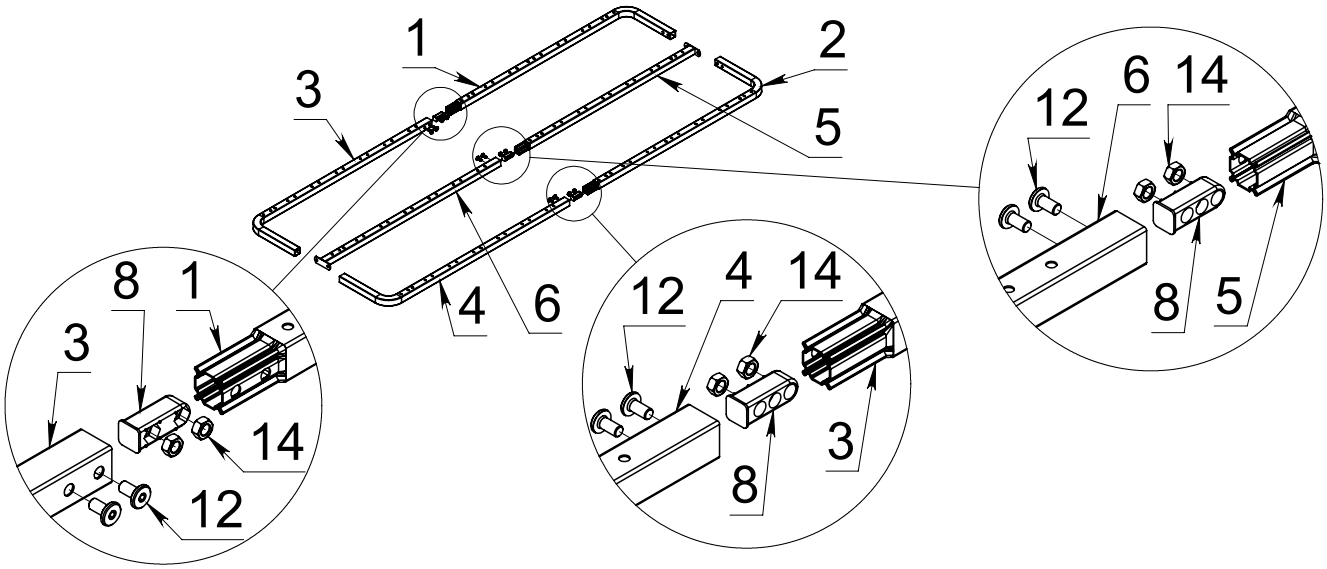
1
2
3
5
4
6
12
6
14
8
5
8
1
3
14
12
12
4
14
8
3

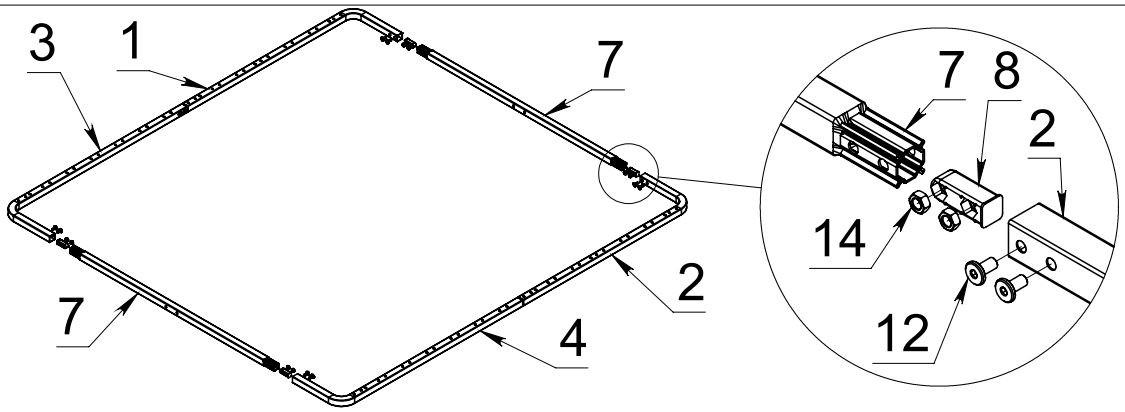
3
1
7
7
2
4
7
8
2
14
12

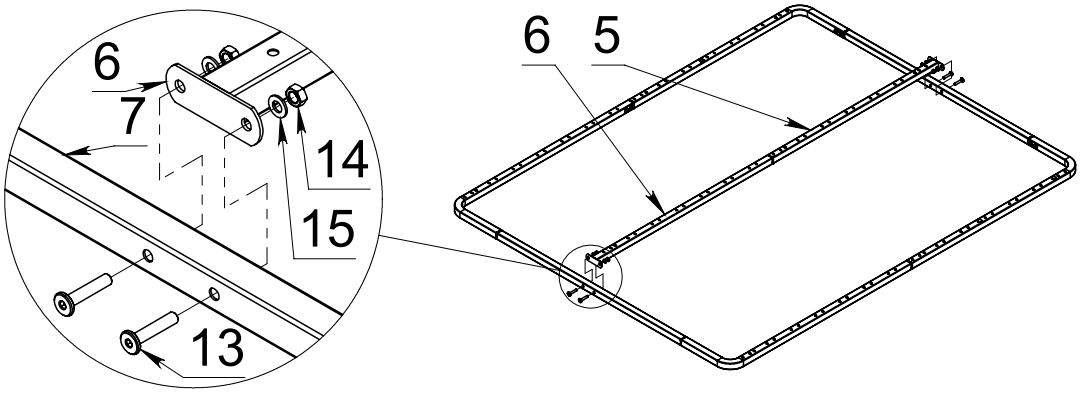
6
7
14
15
13
6
5

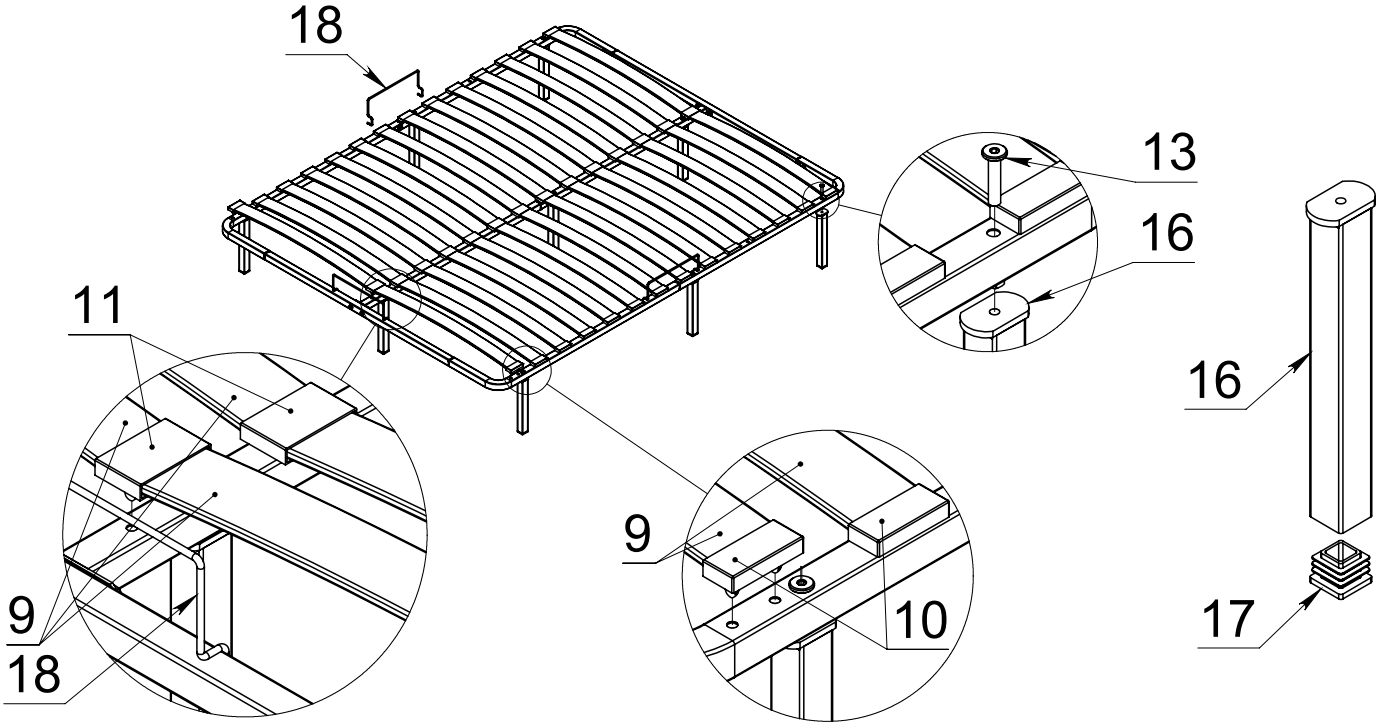
18
13
16
11
16
9
10
9
18
17

Инструкция по сборке оснований <<Компакт>> 120x200, 140x200, 160x200.

Поз.	Вид	Наименование	Кол.
1		Боковина изголовья левая	1
2		Боковина изголовья правая	1
3		Боковина изножья левая	1
4		Боковина изножья правая	1
5		Планка центральная изголовья	1
6		Планка центральная изножья	1
7		Часть рамы изголовья, изножья	2
8		Заглушка боковая	7
9		Латофлекс	28
10		Латодержатель боковой	28+2
11		Латодержатель центральный	14+1
12		Винт меб. M8x16 с внутренним шестигранником	14
13		Винт меб. M8x40 с внутренним шестигранником	13
14		Гайка M8	18
15		Шайба 8	4
16		Опора □30x250	9
17		Заглушка □30	9
18		Матрасодержатель	3
		Ключ шестигранный S=5	1

!

1 При сборке основания кроватного наживите винты поз. 12, 13, не затягивая.
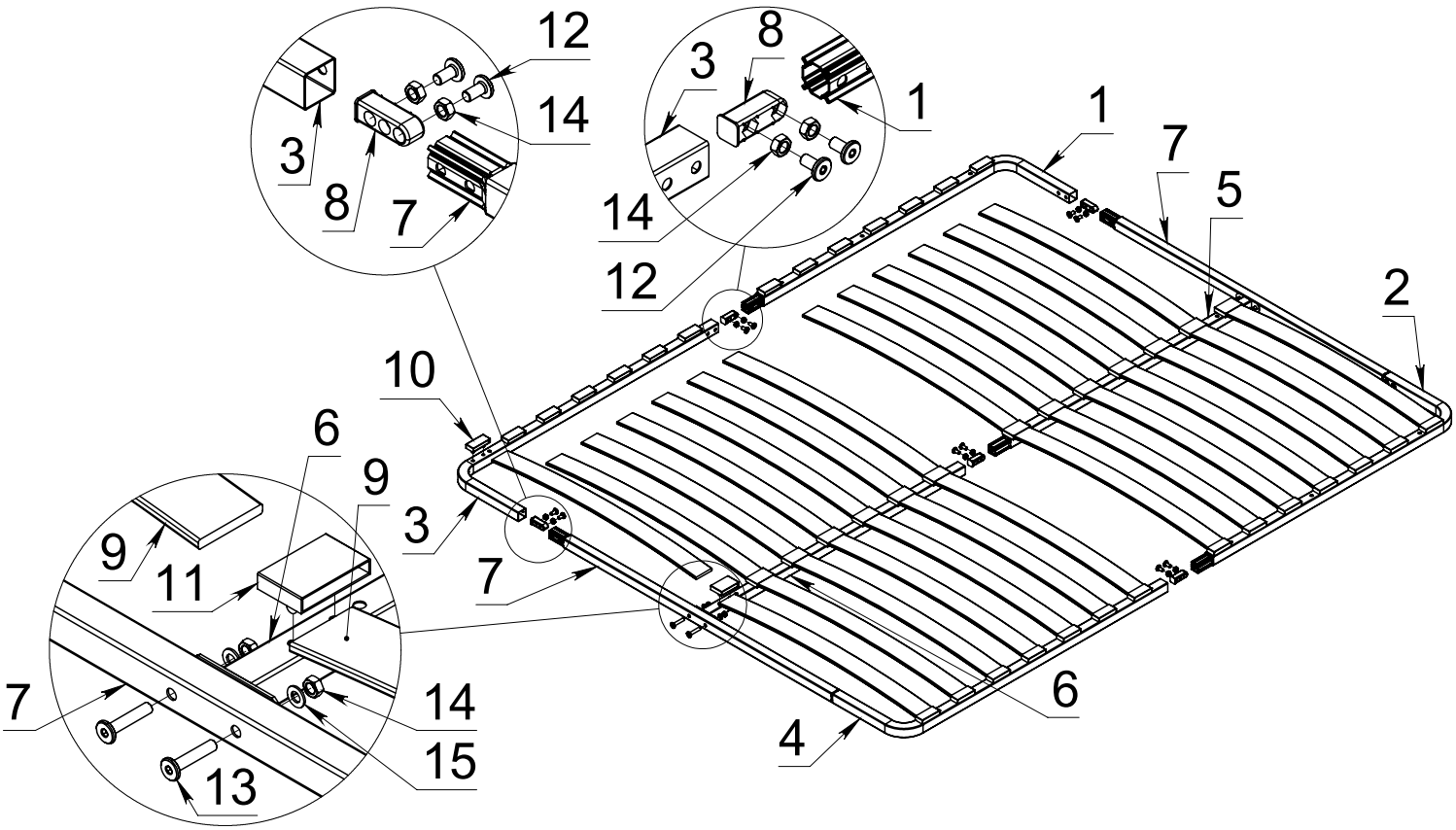
2 После сборки каркаса основания затянуть винты до упора.